組み立て説明書

HOW TO ASSEMBLE

OAKER Multi Slide Rack
R-3896

組み立て時間
約30分

組み立て前に必ずお読みください。

この度は、当社の商品をお買い上げいただき、誠に有り難うございます。
安全にご使用いただく為、組み立て説明書をよくお読みになり正しくご使用ください。
また、この組み立て説明書は大切に保管してください。

注意事項　**※組み立ては2人以上で行ってください。**

●組み立ての際には、窓を開けるなど、風通しの良い状態でお部屋を換気しながら
組み立てを行ってください。また、家具設置後も時折換気を行ってください。
●ネジ及びボルトを締め終える際に、力を入れ過ぎると木の繊維がつぶれ、ネジ及びボルトが
空回りする原因となることがあります。また、ネジを締め付ける際に斜めにねじ込むと
部材が割れる原因となることがありますのでご注意ください。
●**ボルトは位置を合わせながら、仮止めしてください。**
全てのボルトの位置が合ったことを確認の上、最後にしっかりとボルトを締めてください。
●ネジ及びボルトに緩みがないか定期的に確認し、緩みがあれば、締め直してください。
緩んだまま使用していると、破損・ケガ・事故の原因となることがあります。
●不要な敷物を敷いてから組み立てを行ってください。床が傷つく原因となることがあります。
●天然木を使用していますので、多少、色の濃淡や節があります。
●直射日光の当たる場所、火気や暖房器具の近くで使用しないでください。
変色・変形・破損・火災の原因となることがあります。
●水分や色素を含むものを直接置いて長時間放置すると、商品に染み込んで取れなくなることが
ありますのでご注意ください。
●棚板や1本の脚のみに極度に偏った荷重または偏った位置にものを置くことは、お避けください。
ラックの上で立ち上がったり踏み台にしないでください。
転倒・破損・ケガ・ 事故の原因となることがあります。
●伸張や角度調節を行う際は、必ず2人で作業してください。
1人で行うと、製品の破損や思わぬ事故につながる
おそれがあります。

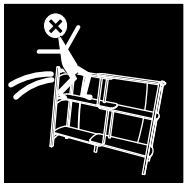
危険

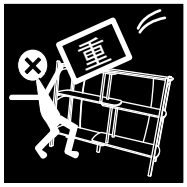

荷重注意

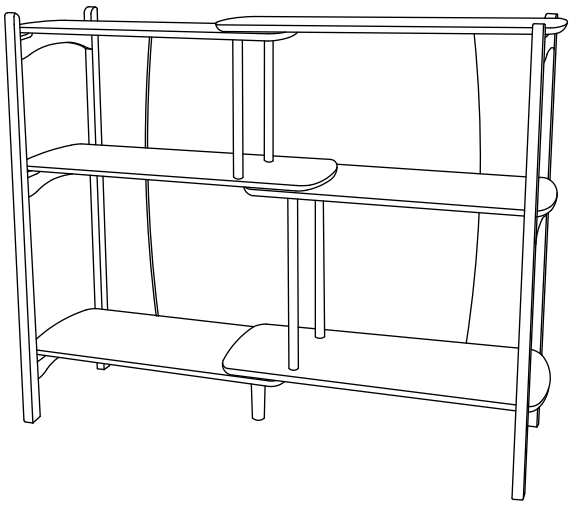

耐荷重
各棚板：約5kg

nofu

ベトナム製 10015202 TP B-1 R-3896

組み立て前に各部品が揃っているかを確認してください。

□ ご用意頂くもの　 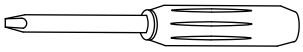 　㊀ドライバー

□ 大きな部品　**※棚板の裏には番号シールが付いています。**

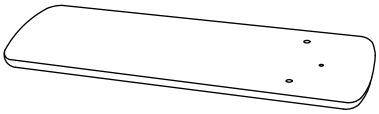

①棚板【①】：1枚

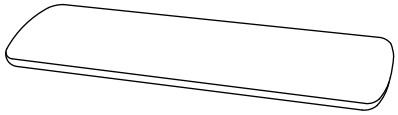

②棚板【②】：1枚

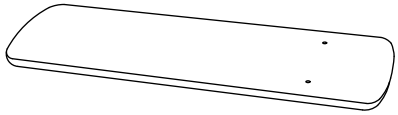

③棚板【③】：1枚

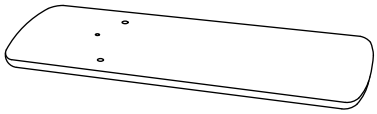

④棚板【④】：1枚

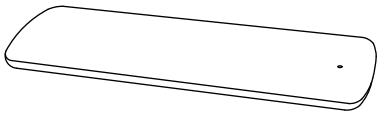

⑤棚板【⑤】：1枚

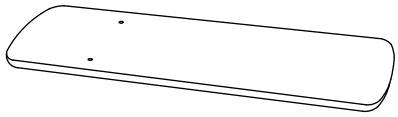

⑥棚板【⑥】：1枚

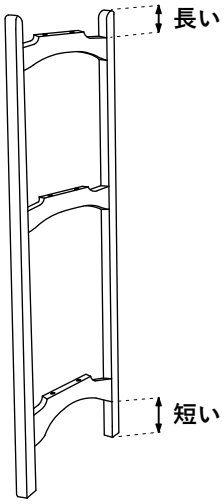

⑦左フレーム：1個

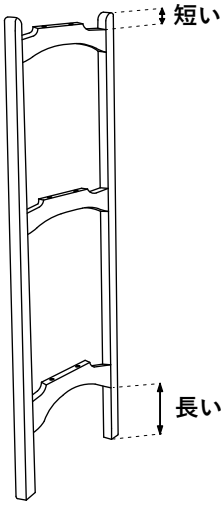

⑧右フレーム：1個

※⑦左フレームと⑧右フレームは
上下のサンの位置が違います。

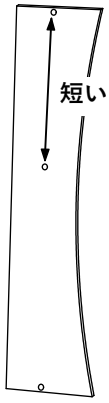

⑨背板(左)：1枚

※⑨背板(左)と⑩背板(右)
は真ん中の穴の位置まで
の距離が違います。

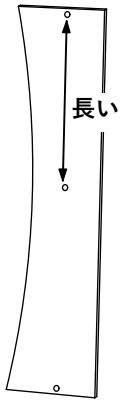

⑩背板(右)：1枚

⑪脚：1本

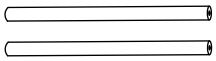

⑫丸棒(短)：2本

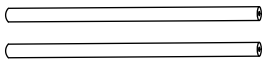

⑬丸棒(長)：2本

□ 小さな部品

番号	部品名	数	番号	部品名	数
⑭	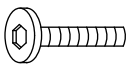 ボルト(短)	3本 +予備1本	⑱	コネクターネジ	6個 +予備1個
⑮	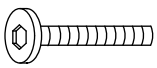 ボルト(中)	8本 +予備1本	⑲	六角レンチ	1本
⑯	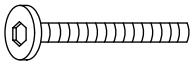 ボルト(長)	12本 +予備1本	⑳	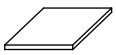 予備フェルト(四角)	2枚
⑰	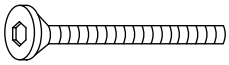 ボルト(特長)	6本 +予備1本	㉑	予備フェルト(丸)	1枚

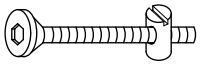

⑱コネクターネジは⑰ボルト(特長)にセット
された状態で部品として入っています。

※床板が傷つかないよう不要な敷物を商品の下に敷いて組み立てを行ってください。

1

①棚板【①】と③棚板【③】の間に⑫丸棒(短)を、⑮ボルト(中)で⑲六角レンチを使いしっかりと締めます。次に、④棚板【④】と⑥棚板【⑥】の間に⑬丸棒(長)を、⑮ボルト(中)で⑲六角レンチを使いしっかりと締めます。

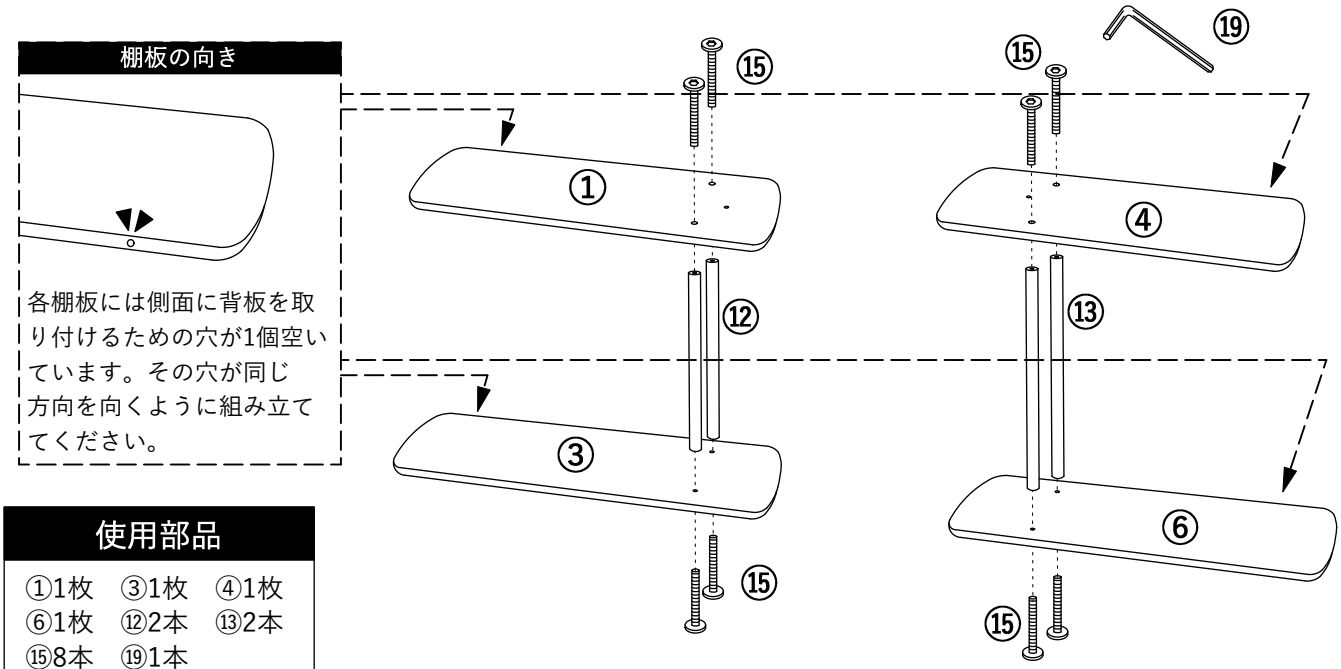

使用部品

①1枚　③1枚　④1枚
⑥1枚　⑫2本　⑬2本
⑮8本　⑲1本

2

左側のシェルフを組み立てます。

1 で組み立てた①棚板【①】+③棚板【③】を図のように小口の穴が上を向くように床に寝かせ、⑦左フレームを⑯ボルト(長)で⑲六角レンチを使い仮止めします。⑤棚板【⑤】も同じように取り付けます。

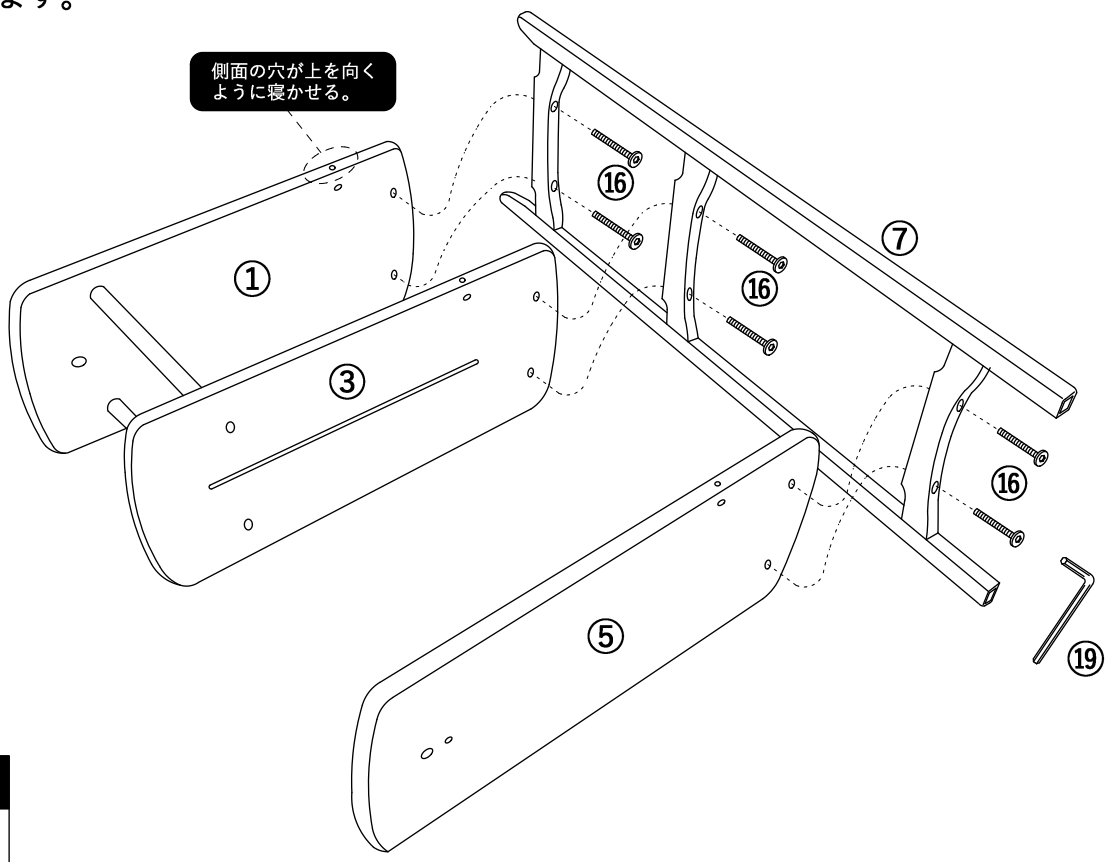

使用部品

⑤1枚　⑦1個
⑯6本　⑲1本

3

2 で組み立てた各棚板の底面の穴に⑱コネクターネジをセットします。
⑨背板(左)を⑰ボルト(特長)で⑲六角レンチを使い仮止めします。その際、拡大図のように⑱コネクターネジのネジ穴の向きに注意して取り付けてください 。

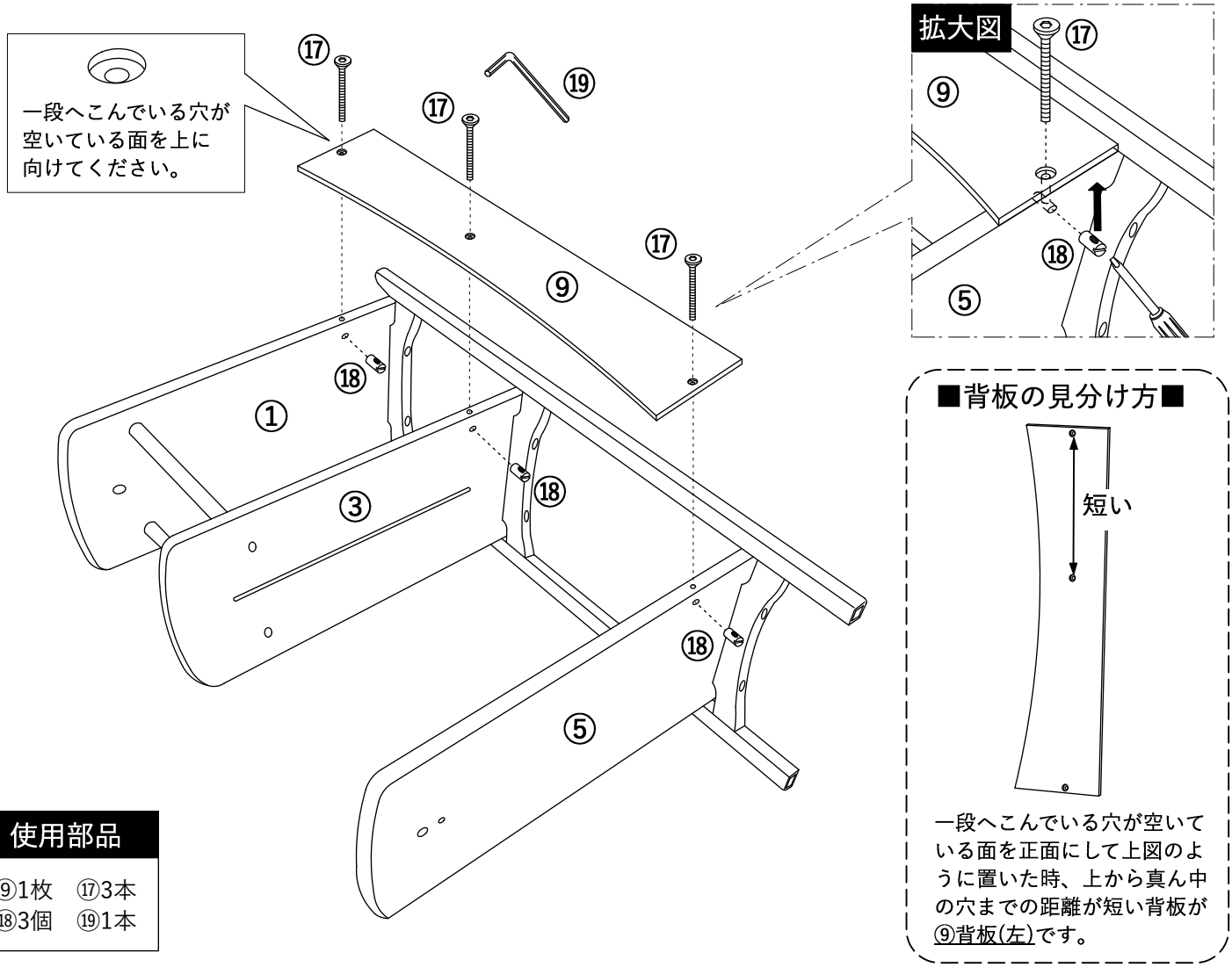

使用部品

⑨1枚　⑰3本
⑱3個　⑲1本

4

3 で組み立てた⑤棚板【⑤】に⑪脚をしっかりとねじ込みます。

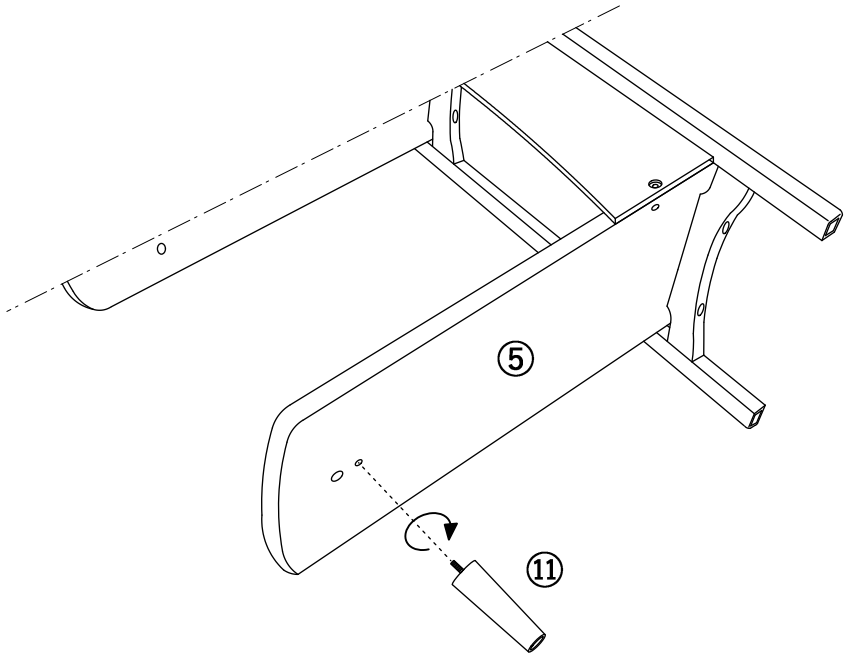

使用部品

⑪1本

5

次に、右側のシェルフを組み立てます。

1 で組み立てた④棚板【④】+⑥棚板【⑥】を図のように小口の穴が上を向くように床に寝かせ、⑧右フレームを⑯ボルト(長)で⑲六角レンチを使い仮止めします。②棚板【②】も同じように取り付けます。

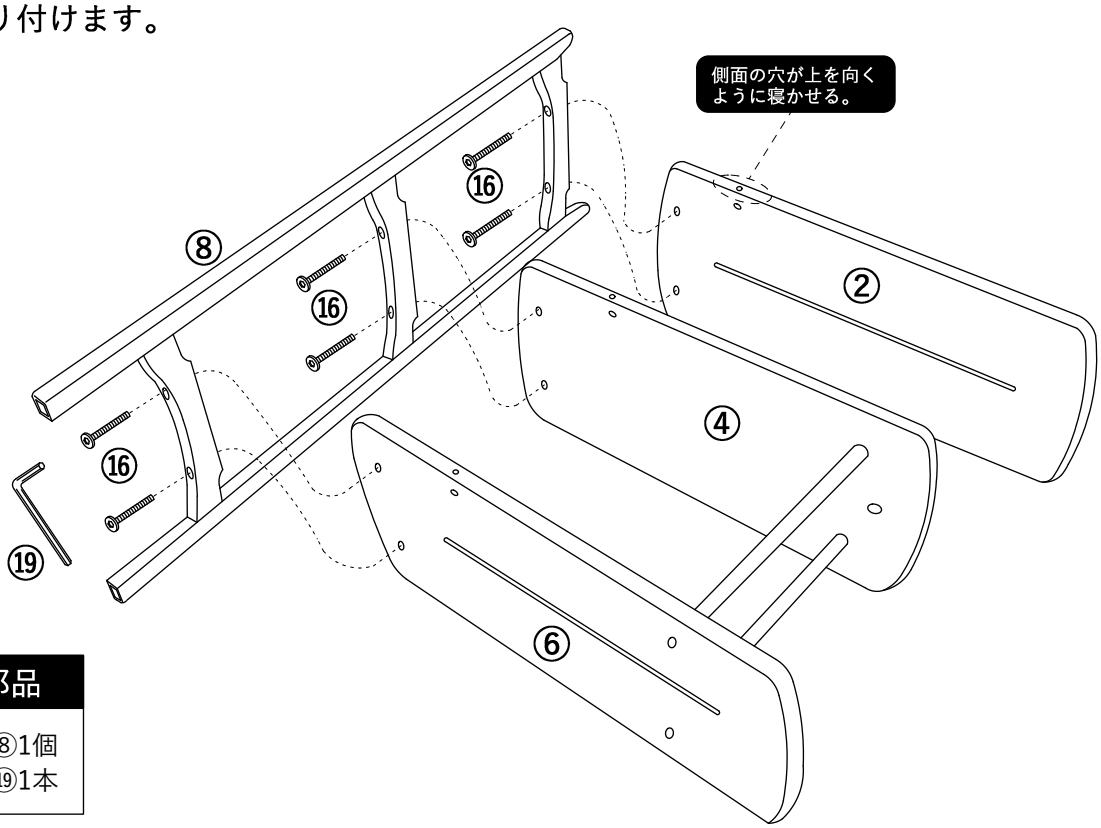

使用部品

②1枚　⑧1個
⑯6本　⑲1本

6

5 で組み立てた各棚板の底面の穴に⑱コネクターネジをセットします。

⑩背板(右)を⑰ボルト(特長)で⑲六角レンチを使い仮止めします。その際、**3** の拡大図と同様に⑱コネクターネジのネジ穴の向きに注意して取り付けてください 。

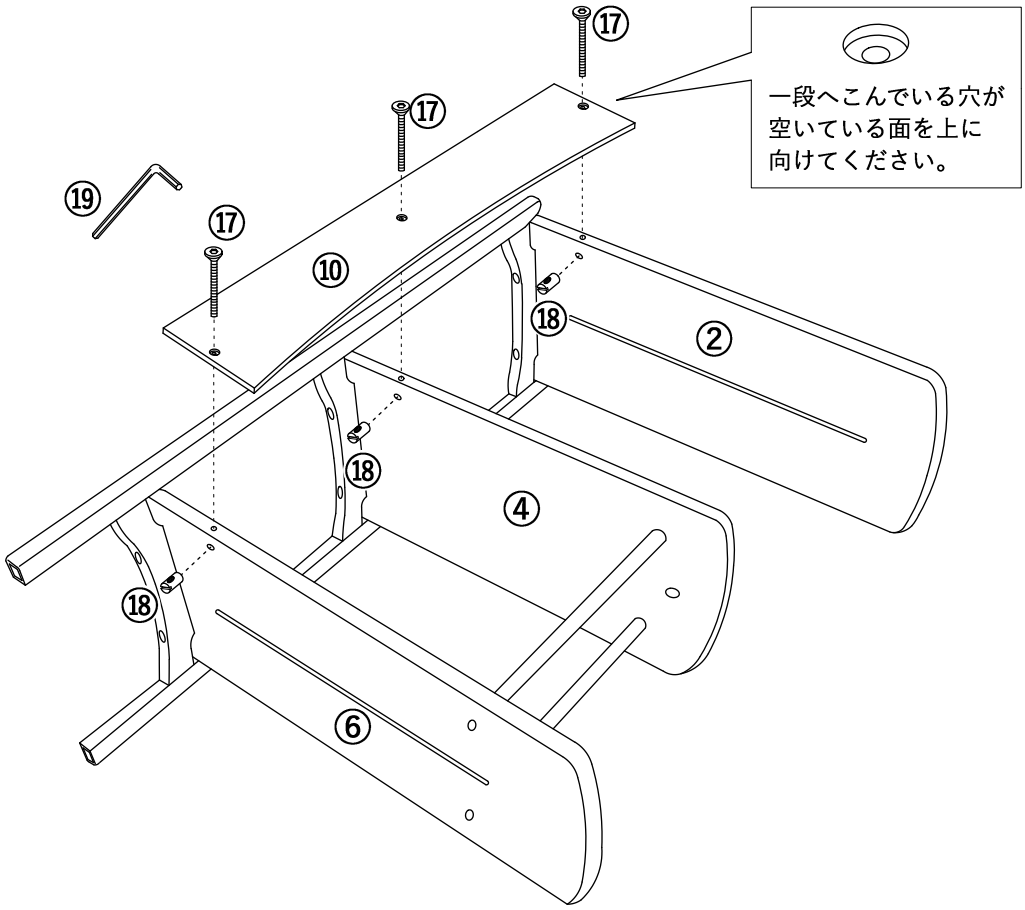

使用部品

⑩1枚　⑰3本
⑱3個　⑲1本

7

組み上がった左シェルフと右シェルフを、背板を床側にして寝かせて重ねます 。
その際、右シェルフの②棚板【②】の方が左シェルフの①棚板【①】よりも上に重なるようにはめ込んでください。

作業は2人以上で行ってください。

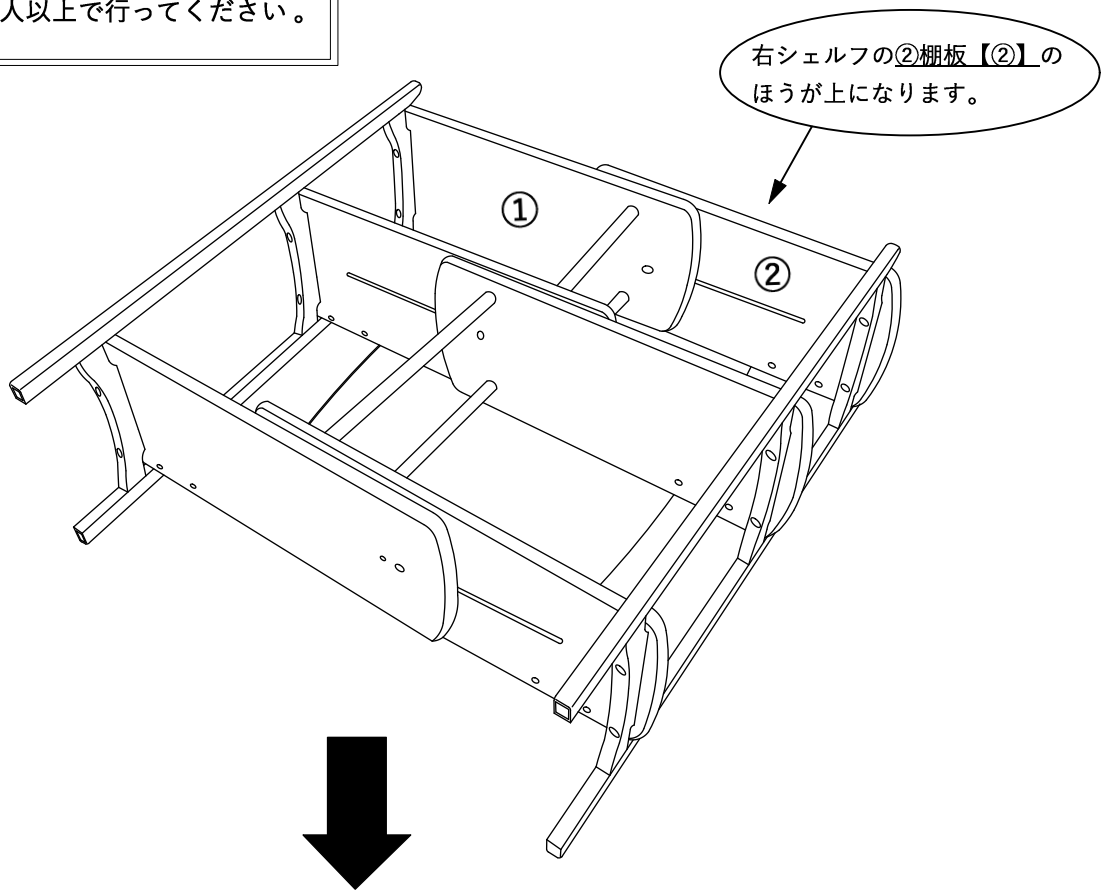

①棚板【①】、④棚板【④】、⑤棚板【⑤】の底面から、スライド用の⑭ボルト(短)を⑲六角レンチでしっかりと取り付けます。

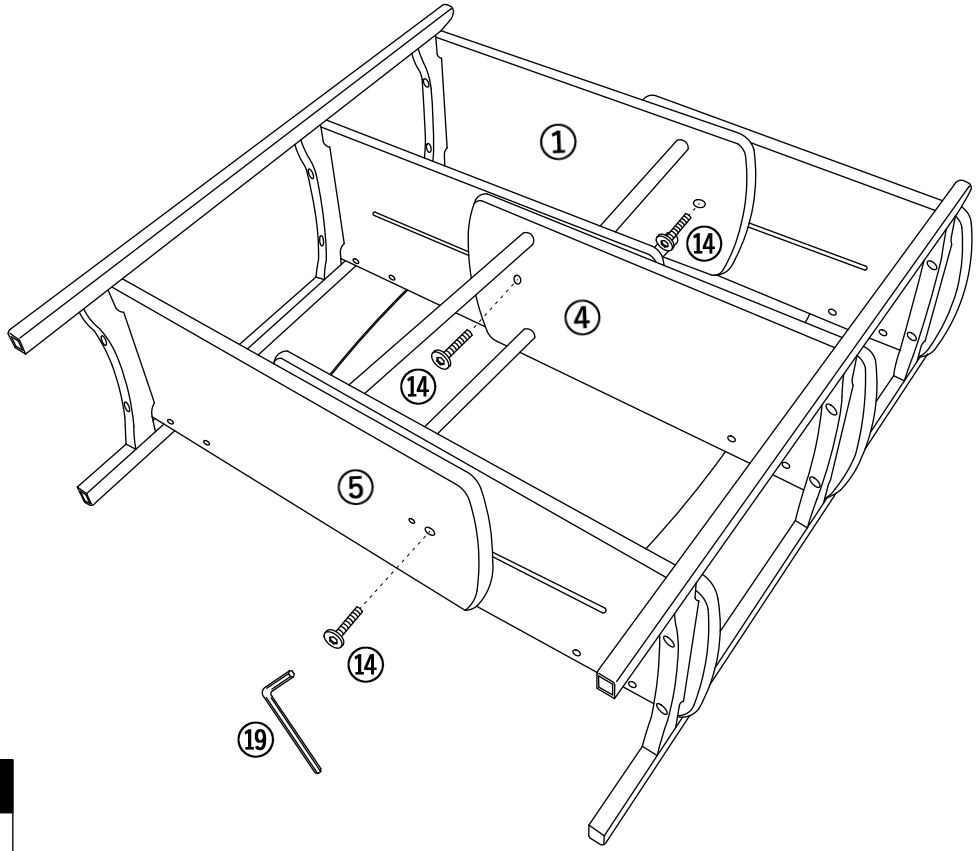

使用部品

⑭3本　⑲1本

8

商品を起こします。起こす際は本体が勝手にスライドしないように手でしっかりと持ちながら起こしてください。全てのボルトの位置が合ったことと、水平な床に置いてがたつきがないことを確認してから、全てのボルトをしっかりと締めてください。

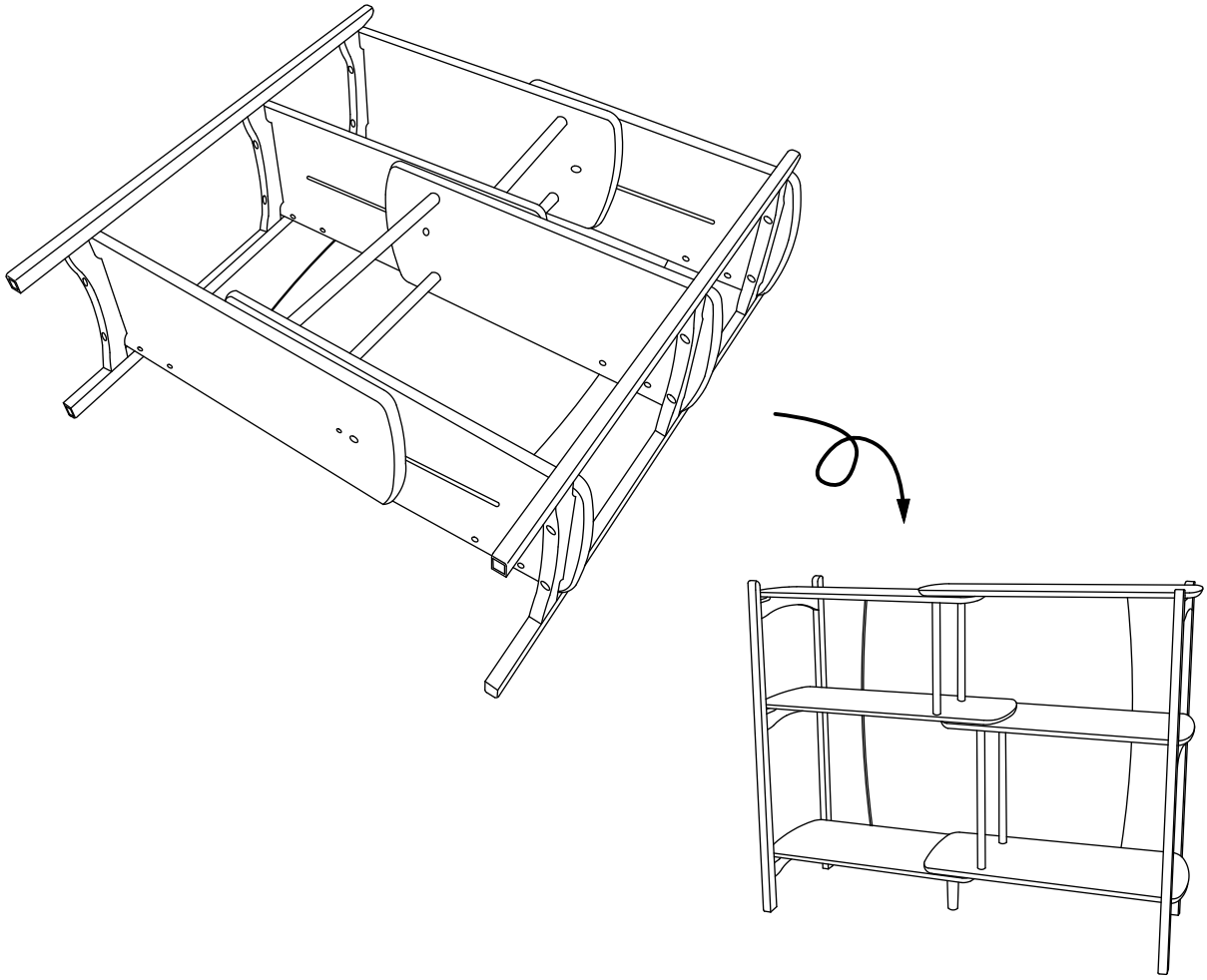

左シェルフと右シェルフは角度を付けて使用することも可能です。

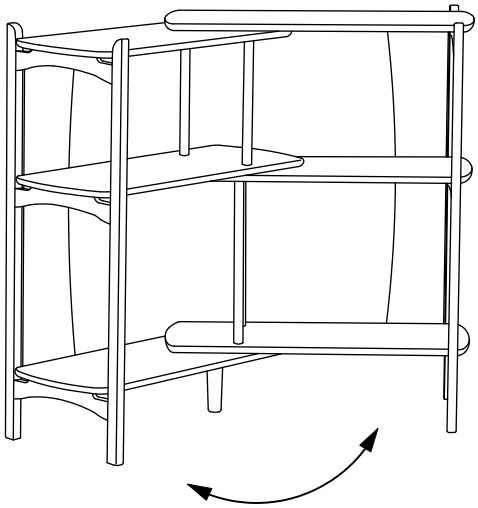

※がたつきが出る場合は1度全てのボルトをゆるめた状態にし、上から軽く荷重をかけて、全てのフレームと脚が床に接地していることを確認してから、しっかりと締め直してください。

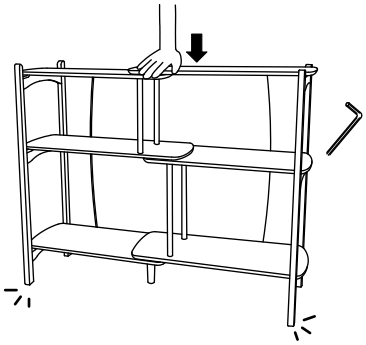

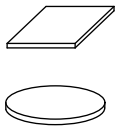

⑳予備フェルト(四角)2枚と㉑予備フェルト(丸)1枚は、
万が一ご使用中に本体脚裏のフェルトが
剥がれてしまった場合にお使いください。